A3NG

B1

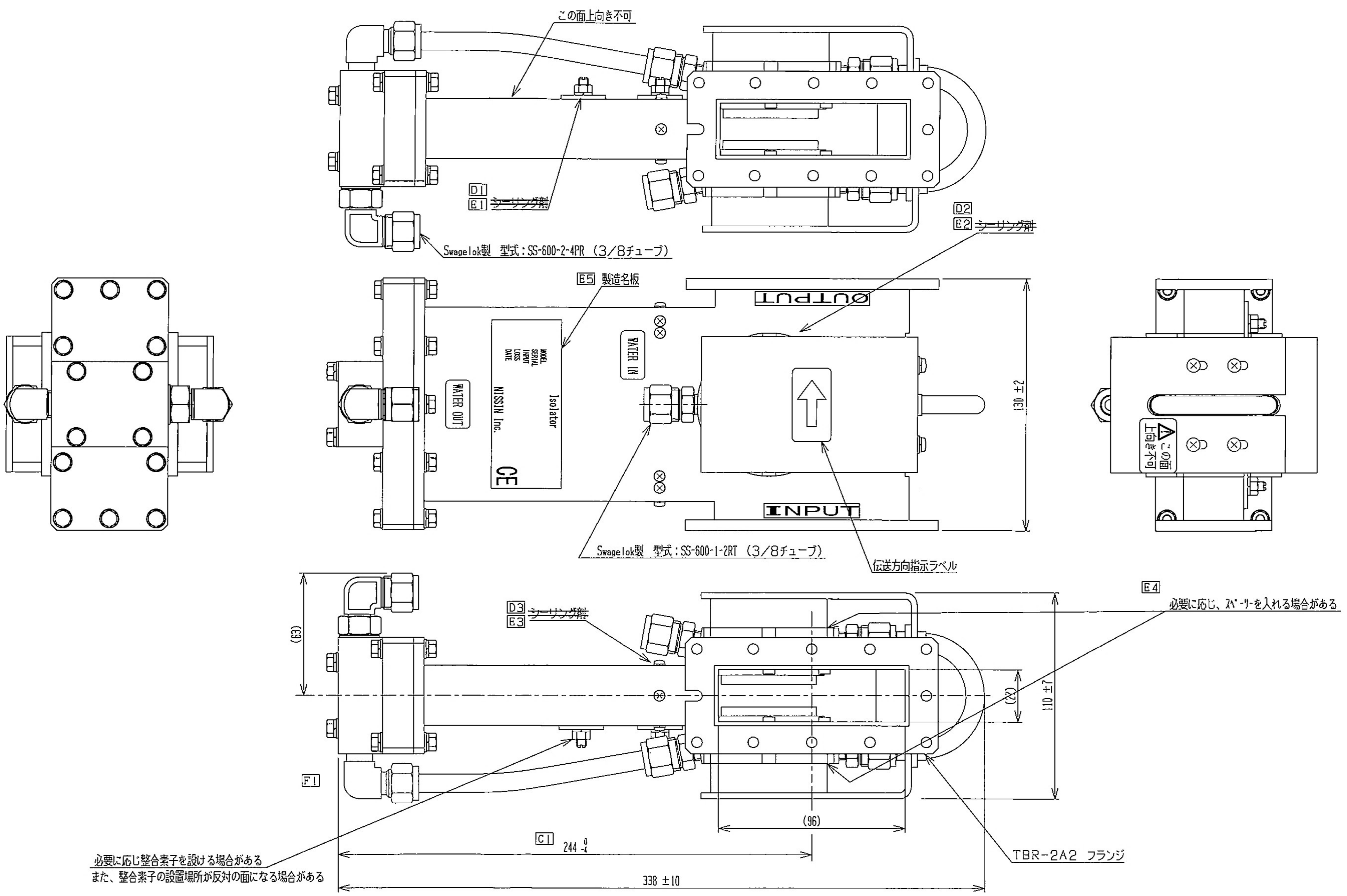
この面上向き不可
D1
E1 ~~シーリング剤~~
Swagelok製　型式：SS-600-2-4PR（3/8チューブ）
D2
E2 ~~シーリング剤~~
E5 製造名板
MODEL
SERIAL
LOSS
DATE
Isolator
NISSIN Inc.
CE
WATER OUT
WATER IN
OUTPUT
INPUT
130 ±2
この面上向き不可
Swagelok製　型式：SS-600-1-2RT（3/8チューブ）
伝送方向指示ラベル
D3
E3 ~~シーリング剤~~
E4
必要に応じ、スペーサーを入れる場合がある
(63)
(22)
110 ±7
F1
(96)
C1
244 $^{0}_{-4}$
TBR-2A2　フランジ
338 ±10
必要に応じ整合素子を設ける場合がある
また、整合素子の設置場所が反対の面になる場合がある

改定 CHANGE	A	B	C	D	E	F
		B1 ASSY(BF38387)D→E改訂に伴い変更 2008-02-12 中塚／遠藤	C1 (4,e)元公差 $^{0}_{-1.7}$ 2008-06-18 中塚／遠藤	D1 (4,b)追加 D2 (6,b)追加 D3 (4,d)追加 2012-04-06 中塚／阪上	E1 (4,b)削除 E2 (6,b)削除 E3 (4,d)削除 E4 (7,d)追加 E5 (4,b)名板変更 2017-03-07 水沼／中塚	F1 (3,e)全継手をスウェジに統一 2018-01-19 中塚／尚光

類似品：NIST-60W-L(BF38544)

2D CAD MD

第三角法	DIMENSION	尺度 SCALE	作成日付 DATE
	IN mm	1/2 ~~NTS~~	2007・12・07

NISSIN　株式会社ニッシン

検認 APPROVED	設計 DESIGNED	照査 CHECKED	作成 DRAWN
遠藤	中塚	御宮知	中塚

OUTLINE

(NIST−60W−R−CE)

PDM

BG31697

原紙